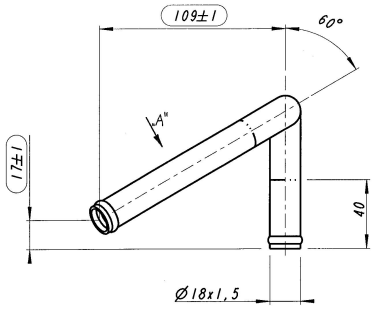

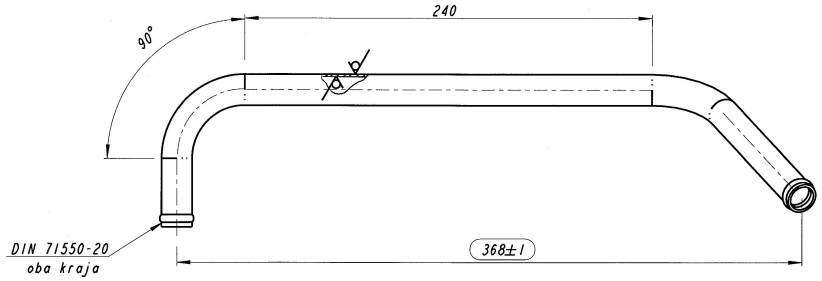

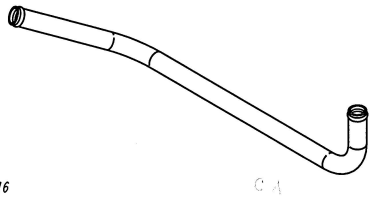

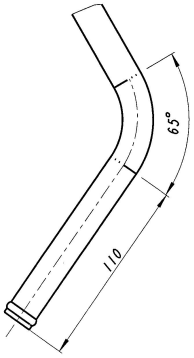

POGLED-„A"

Napomena: Osni radijus savijanja R=46

F	Datum	Nalog br.	Izm.	Polje	Opis izmene	Urad.	Ispit.	Stand.

Izvodjenje i isporuka	Kar. oznake		Razmera: 1:2	Tezina u(N)
Povrsinska zastita				
Boja		Datum	Ime	Materijal (konacno stanje)
Povrsina	Obradio	15.11.07	KASIC	CuZn37
Netoterisane mere DIN 7168g	Kontrol.		KASIC	
	Odobrio	14.01.08	KOKOVIC	Odstupanje prema
Mere koje se pri prijemu posebno ispituju	Standard.		GRUJICIC	vozilo2630 kg22
Standardi u polju crteza	Naziv		Slika u ogledalu	Br. dela
Za delove iz kooperacije: Isporuka samo po crtezu i ispitanom, odobrenom uzorku. Nikakve izmene bez predhodne pismene saglasnosti FAP-a.	Naziv Cev 18x1,5			
POVERLJIVO SVA PRAVA ZADRZANA Davanje trecim licima ili umnozavanje zabranjeno bez predhodne pismene saglasnosti FAP-a	FAP KORPORACIJA A. D. PRIBOJ		Br. dela 284701	List: